義大利 ARISTON 洗碗機

使用說明書

總代理
KE 嘉儀企業股份有限公司
成立於1968年，每個細節都用心，每個環節都關心

維修服務：台北(02)2627-2199　新竹(03)553-4981　台中(04)2472-0074
台南(06)201-4201　高雄(07)310-3051
網　址：http://www.kenk.com.tw/ke

嘉儀企業電器產品系列：

德國LIEBHERR利勃冰箱　美國JENN-AIR尊爵冰箱
德國Miele精品家電　美國KitchenAid冰箱
德國嘉儀HELLER家電　美國MAYTAG美泰克家電
義大利ARISTON阿里斯頓家電　義大利FABER抽油煙機

092280

ARISTON

CONTENTS 目錄

1 安全注意事項 1
2 洗碗機機體內部構造介紹 3
3 **型號：LV650**
  控制面板介紹 4
  洗程程式一覽表 5
  洗淨過程顯示/如何使用洗碗機 6
4 **型號：L63**
  控制面板介紹 7
  洗程程式一覽表 8
  洗淨過程顯示/如何使用洗衣機 9
5 **型號：LL65**
  控制面板介紹 10
  洗程程式一覽表 11
  預約定時器/洗淨過程顯示/單層碗籃洗淨選擇鍵
  洗程選擇鈕/軟化鹽填加指示燈/
  光潔劑填加指示燈/如何使用洗碗機 12
6 碗盤餐具的放置 14
7 水質軟化裝置 16
8 軟化鹽填裝 17
9 洗碗精添加 17
10 光潔劑填充與調節 18
11 濾網清洗 19
12 調整碗籃高度 19
13 故障排除 20

1 安全注意事項

1. 本機器用電為110V，15安培。請於第一次使用洗碗機時詳細閱讀此安裝與操作說明書，此說明書詳細說明洗碗機的使用與維護方式。
2. 您發現洗碗機有損壞的現象，請勿強行使用。若您有不明白之處，請洽詢經銷商或總代理商。
3. 此洗碗機只適用於一般家庭使用，清洗家用餐具，其詳細功能請詳閱說明書。
4. 放置本洗碗機時，請調整機器柱腳的高度以確保洗碗機平穩。
5. 電源的連接必須依照機器上貼紙的規格說明。
6. 安裝本機時，請勿使用延長線。
7. 所有的維修工作必須由合格的技術工程師進行。在著手進行維修以前，請務必將電源切斷。您可將插頭（勿拉電線）拔掉或將保險絲切斷，然後再將供水龍頭關掉。
8. 若電源線損壞時，必須由製造廠或其服務處或具有電氣資格的人員更換，以避免危險。

9. 要丟棄的機器必須先加以破壞。拔掉插頭，取下電線，再將機門破壞，
   然後帶至垃圾場丟棄。
10. 請將洗潔劑遠離兒童，同時在洗碗機門打開時應避免兒童靠近。
11. 洗碗機內的水並非飲用水。
12. 請勿將任何溶劑放入洗碗機，因為溶劑可能會導致爆炸。
13. 嵌入式的洗碗機必須嵌入連續式的廚具才能確保機體平穩。
14. 請勿站立或坐在洗碗機開啓的門上，因為洗碗機可能會翻倒。
15. 請勿清洗任何不耐熱的塑膠品，或將特殊烤漆表面的器具放入洗碗機
   清洗，以免表面遭受破壞。
16. 請勿讓兒童操作或接觸洗碗機。

★17. 為確保您的權益，請務必寄回保證書兌換卡，以利郵寄保證書。
無保證書者，購買日期將以機器出廠日算起。

★18. 請勿將洗碗精或光潔劑加入軟化鹽槽內，因而受損不列入保證範圍內。

★19. 本機器因有防電磁干擾迴路，請務必確實連接地線，以免受電觸擊。

2 洗碗機機體內部構造介紹

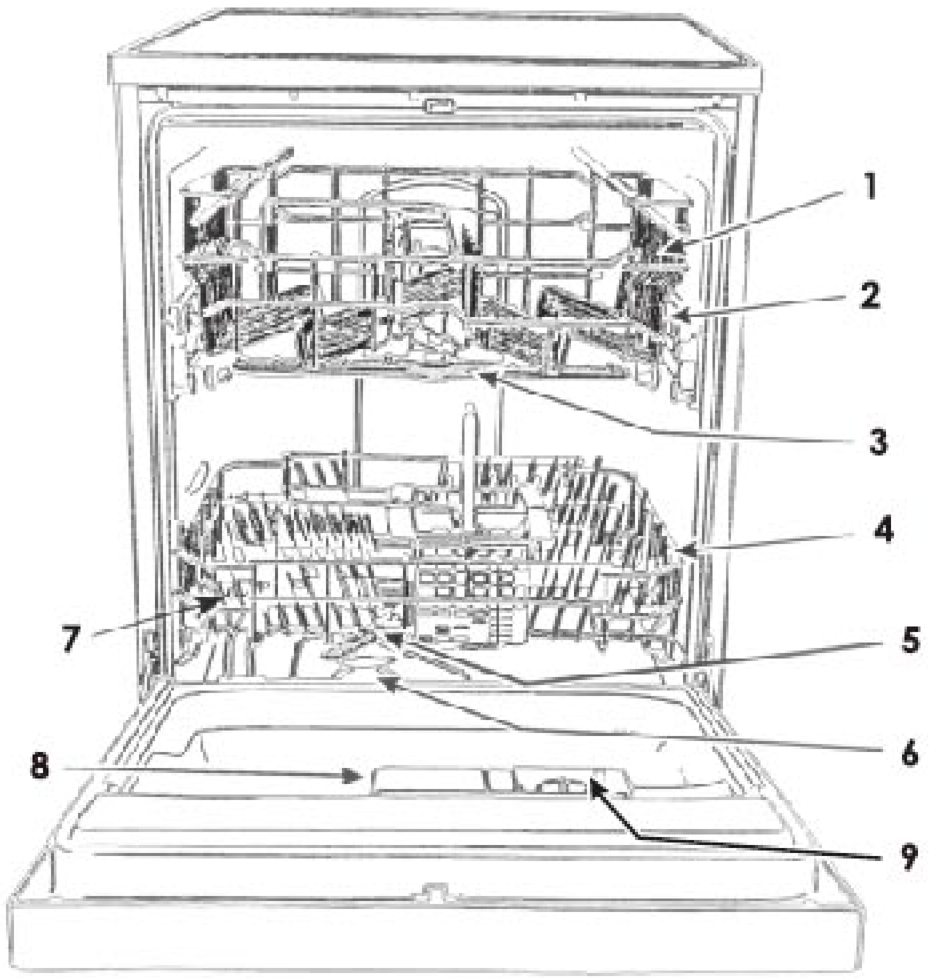

1上層碗籃	2碗籃高度調整	3上層沖水臂
4下層碗籃	5下層沖水臂	6過濾網
7軟化鹽槽	8洗碗精添加盒	9光潔劑添加盒

3 型號：LV650

控制面板介紹

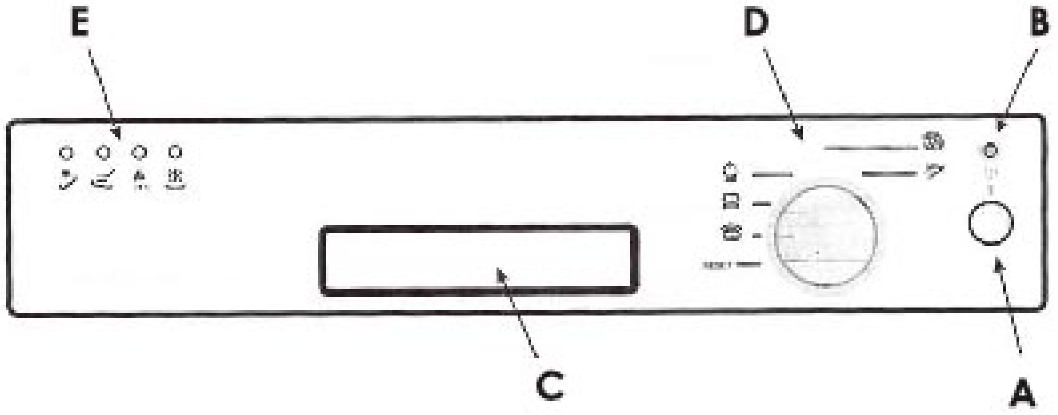

A 電源開關

B 機器使用中指示燈

C 機器門把開關

D 洗程選擇鍵

E 洗淨過程指示燈

洗程程式一覽表

各種混合餐具

殘留食物量	較多		較小		避免食物變乾黏在餐盤上，或不想馬上清洗，待下次碗盤放入後一起洗時使用。
殘留食物狀態	黏性大		黏性小		
洗淨程式	超強洗淨洗程	一般洗程	經濟洗程	快洗洗程	預洗洗程
洗淨程式進行過程	35℃熱水刷洗 60℃熱水刷洗 冷水清洗 冷水清洗 65℃熱水清洗 烘乾	50℃熱水刷洗 冷水清洗 70℃熱水清洗 烘乾	冷水刷洗 冷水刷洗 45℃熱水刷洗 65℃熱水清洗 烘乾	45℃熱水刷洗 50℃熱水清洗	冷水刷洗
洗淨時間	125分	100分	160分	30分	12分
洗劑用量	5+25g	30g	5+25g	25g	

（預洗填充盒+主洗填充盒）

※ 洗程最短為預洗約12分鐘，最長為油膩餐具洗程約160分鐘。

※ 由於水壓、水溫及電源電壓波動的影響，實際洗淨時間可能因環境不同而有所差異。

洗淨過程顯示

藉由燈號明瞭洗淨過程：預洗、刷洗、清洗、烘乾

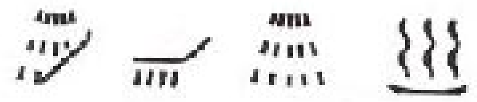

預洗　刷洗　清洗　烘乾

如何使用洗碗機

(第一次使用時請檢視軟化鹽與光潔劑的添加)

- 先將碗盤內較大的殘渣清除，不需用自來水先沖。
- 請參考本說明書中餐具放置圖將碗盤放入碗籃內，並檢查避免餐具阻擋到沖水棒旋轉。
- 視餐具油膩程度添加洗碗粉。
- 將水龍頭完全打開。
- 選擇洗淨程式。
- 按下電源開關。(幾秒後機器會發出"嗶"聲)

※洗流程結束時會伴隨二次"嗶"聲，且烘乾指示燈 {{{ 會閃爍。

暫停洗程：按下電源鍵(A)即暫停，當您想繼續清洗時，再按一下電源鍵。

改變洗程：以順時鐘方向旋轉旋鈕至RESET位置待幾秒鐘，此時伴隨四次"嗶"聲，且洗淨過程顯示燈(E)將熄滅，此時設定已被取消。

取出餐具：先取下層再取上層，以免殘留水漬滴到下層。烘乾後應讓餐具冷卻約15分鐘再取出以免燙手，或將機門微開餐具會乾的更快。

4 型號：L63

控制面板介紹

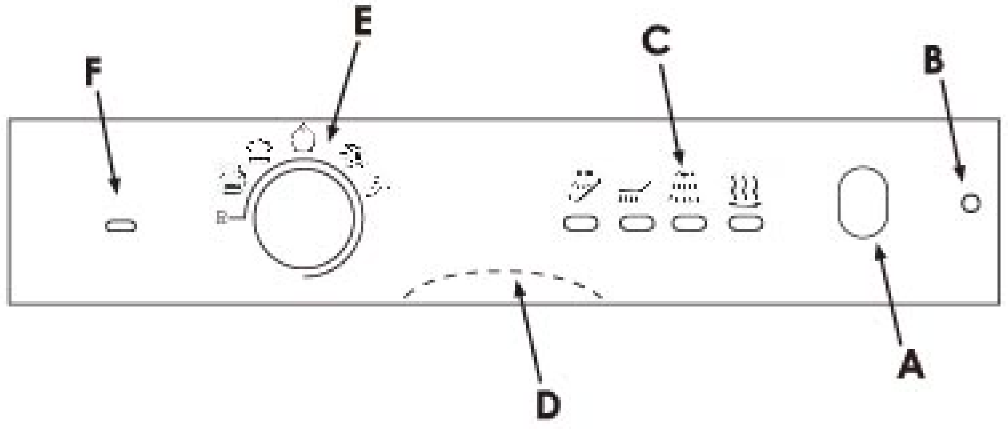

A 電源鍵

B 使用中指示燈-機器使用中指示燈會亮起

C 洗淨過程顯示

D 手把開關

E 洗程選擇鍵：共五種洗程，可參閱洗程一覽表。

F 軟化鹽填加指示燈

洗程程式一覽表

各種混合餐具

	超強洗淨洗程	一般洗程	經濟洗程	快洗洗程	預洗洗程
殘留食物量	較多	較多	較小	較小	避免食物變乾黏在餐盤上。或不想馬上清洗，待下次碗盤放入後一起洗時使用。
殘留食物狀態	黏性大	黏性大	黏性小	黏性小	
洗淨程式進行過程	35°C熱水刷洗 → 60°C熱水刷洗 → 冷水清洗 → 冷水清洗 → 65°C熱水清洗 → 烘乾	50°C熱水刷洗 → 冷水清洗 → 70°C熱水清洗 → 烘乾	冷水刷洗 → 冷水刷洗 → 45°C熱水刷洗 → 65°C熱水清洗 → 烘乾	45°C熱水刷洗 → 50°C熱水清洗	冷水刷洗
洗淨時間	125分	100分	160分	30分	12分
洗劑用量	5+25g	30g	5+25g	25g	

（預洗填充盒+主洗填充盒）

※ 洗程最短為預洗約12分鐘，最長為油膩餐具洗程約160分鐘。
※ 由於水壓、水溫及電源電壓波動的影響，實際洗淨時間可能因環境不同而有所差異。

洗淨過程顯示

藉由燈號明瞭洗淨過程：prewask(預洗)、wash(刷洗)、rinsing(清洗)、drying(烘乾)

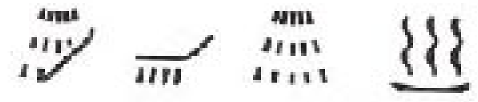

預洗　刷洗　清洗　烘乾

如何使用洗碗機

(第一次使用時請檢視軟化鹽與光潔劑的添加)

- 先將碗盤內較大的殘渣清除，不需用自來水先沖。
- 請參考本說明書中餐具放置圖將碗盤放入碗籃內，並檢查避免餐具阻擋到沖水棒旋轉。
- 視餐具油膩程度添加洗碗粉。
- 將水龍頭完全打開。
- 選擇洗淨程式。
- 按下電源開關。(幾秒後機器會發出"嗶"聲)

※洗程結束時會伴隨二次"嗶"聲，且烘乾指示燈C(drying)會閃爍。

暫停洗程： 按下電源鍵(A)即暫停，當您想繼續清洗時，再按一下電源鍵。

改變洗程： 以順時鐘方向旋轉旋鈕至RESET位置待幾秒鐘，此時伴隨四次"嗶"聲，且洗淨過程顯示燈(C)將熄滅，此時設定已被取消。

取出餐具： 先取下層再取上層，以免殘留水滴到下層。烘乾後應讓餐具冷卻約15分鐘再取出以免燙手，或將機門微開餐具會乾的更快。

5 型號：LL65

控制面板介紹

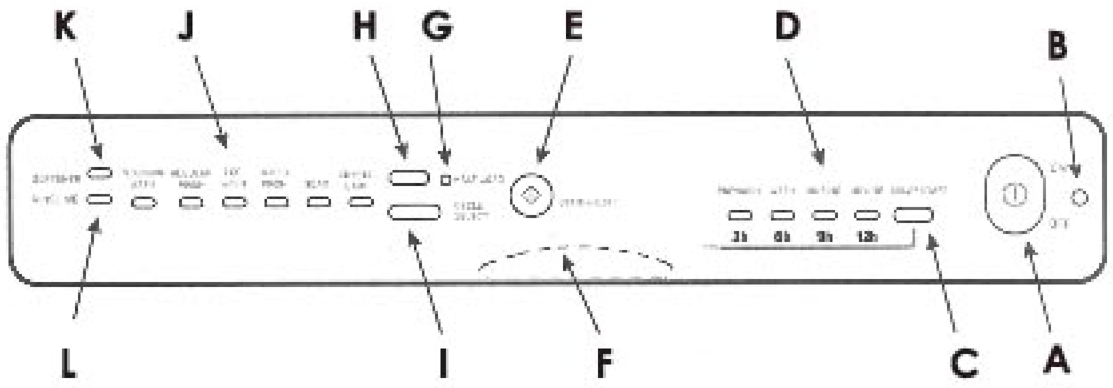

A 電源鍵

B 使用中指示燈-機器使用中指示燈會亮起

C 預約定時器

D 洗淨過程顯示&預約時數顯示

E 啓動鍵/重新設定

F 手把開關

G 上層碗籃洗淨指示燈

H 上層碗籃洗淨選擇鍵

I 洗程選擇鍵：共六種洗程，可參閱洗程一覽表。

J 洗程顯示&指示燈

K 軟化鹽填加指示燈

L 光潔劑填加指示燈

洗程程式一覽表

各種混合餐具

殘留食物量	較多	較多	較小	較小	非常少	避免食物變乾黏在餐盤上，或不想馬上清洗，待下次碗盤放入後一起洗時使用。
殘留食物狀態	黏性大	黏性大	黏性小	黏性小	黏性小	
洗淨程式	Intensive Wash 超強洗淨洗程	Regular Wash 一般洗程	Eco Wash 經濟洗程	Rapid Wash 快洗洗程	Cristal Care 玻璃杯洗程	Soak 預洗洗程
洗淨程式進行過程	35°C刷洗 → 60°C熱水刷洗 → 冷水清洗 → 冷水清洗 → 65°C熱水清洗 → 烘乾	35°C熱水刷洗 → 70°C熱水清洗 → 烘乾	冷水刷洗 → 冷水刷洗 → 45°C熱水刷洗 → 65°C熱水清洗 → 烘乾	45°C熱水刷洗 → 50°C熱水清洗	50°C熱水刷洗 → 40°C熱水清洗 → 65°C熱水清洗 → 烘乾	冷水刷洗
洗淨時間	125分	100分	160分	30分	120分	12分
洗劑用量（預洗填充盒+主洗填充盒）	5+25g	30g	5+25g	25g	25g	

※ 洗程最短為預洗約12分鐘，最長洗程約160分鐘。

※ 由於水壓、水溫及電源電壓波動的影響，實際洗淨時間可能因環境不同而有所差異。

預約定時器

預約洗淨程式時間有3/6/9/12小時，四個時段。

操作預約時段：四個時段為一個循環，每按一下即跳一個時段，此時伴隨著"嗶"聲同時預約時數顯示燈(D)會亮起。(當預約時數顯示燈(D)閃爍時表示機器在倒數時間中，一旦停止閃爍機器會自動啓動。)

改變預約時段：重新按下預約定時器(C)選擇所要時段。

取消預約時段：重覆按下預約定時器(C)直到顯示燈(D)熄滅為止。

洗淨過程顯示

藉由燈號明瞭洗淨過程：prewask(預洗)、wash(刷洗)、rinsing(清洗)、drying(烘乾)

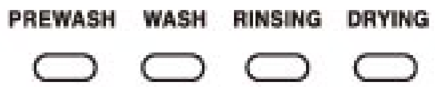

上碗籃單獨洗淨選擇鍵

待洗餐具量並不多時，可選擇上碗籃單獨洗淨。選擇此功能時，伴隨著"嗶"聲同時指示燈(G)會亮起。使用上層碗籃洗淨時，洗碗粉用量可酌量減少。

洗程選擇鈕

共六種洗程選擇：超強洗淨洗程、一般洗程、經濟洗程、快速洗程、預洗洗程、玻璃杯洗程。(可參閱洗淨程式一覽表)當所選洗程被選取時，其指示燈(J)會亮起。

軟化鹽填加指示燈

當燈號(K)亮起時即需再填加軟化鹽。

光潔劑填加指示燈

當燈號(L)亮起時即需再填加光潔劑。

如何使用洗碗機

(第一次使用時請檢視軟化鹽與光潔劑的添加)

- 先將碗盤內較大的殘渣清除，不需用自來水先沖。
- 請參考本說明書中餐具放置圖將碗盤放入碗籃內，並檢查避免餐具阻擋到沖水棒旋轉。
- 視餐具油膩程度添加洗碗精。
- 如有需要，可選擇其它功能。如：預約定時或上層碗籃洗淨。
- 將水龍頭完全打開。
- 選擇洗淨程式。
- 按下電源開關。（當機器開始啓動後，所選擇的洗程燈號會熄滅，此為正常現象）

※洗程結束時會伴隨二次"嗶"聲，且烘乾指示燈C(drying)會閃爍。

暫停洗程：按下電源鍵(A)即暫停，當您想繼續清洗時，再按一下電源鍵。

改變洗程：持續壓下重新啓動鍵(E)約5秒鐘，此時伴隨一次長"嗶"聲，三次短"嗶"聲，且洗淨過程顯示燈(D)將熄滅，此時設定已被取消。

取出餐具：先取下層再取上層，以免殘留水漬滴到下層。烘乾後應讓餐具冷卻約15分鐘再取出以免燙手，或將機門微開餐具會乾的更快。

6 碗盤餐具的放置

- 較大的餐具應放置於下層碗籃，較小、較輕和脆弱的餐具則放置於上層碗籃。
  (並檢查避免餐具阻擋到沖水棒的旋轉)
- 長形湯匙或長柄刀等物可放於疊架上，疊架可視需要而向上翻(圖B-1)。
- 杯子、玻璃杯和煮鍋應倒置於架上；鍋類可擺放在餐具籃的前面部位(圖B-2)。
- 下碗籃疊架向下翻，可增大空間放置鍋具(圖B-3)。
- 特殊設計刀叉籃：將提籃手把取下(提籃朝下，鬆開二側卡損再將手把向下拉)握住提籃以逆向前後拉扯(如圖B-4)即可將刀叉籃分開成二部份使用，以方便少量刀叉放置，並可置於上碗籃。時可使用半邊提籃此提籃附有二個網狀上蓋。(刀叉尖細端需朝上)※因型號不同，刀叉籃形狀有所不同。

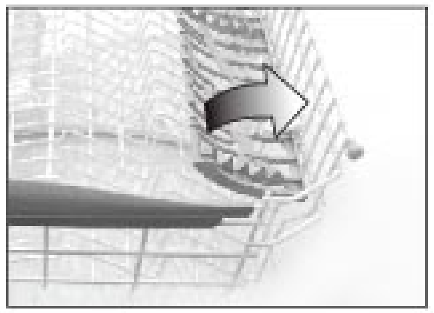
圖B-1

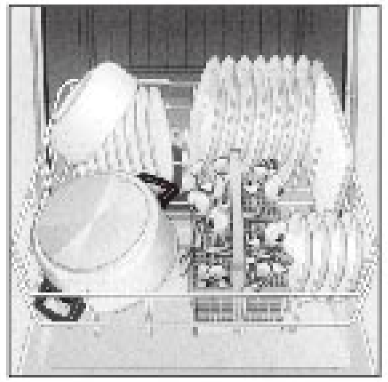
圖B-2

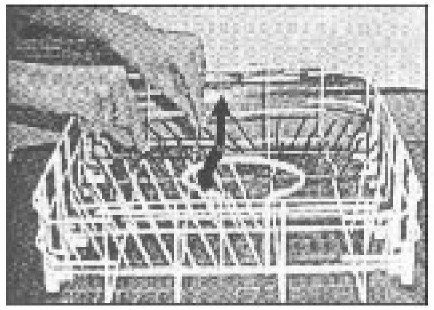
圖B-3

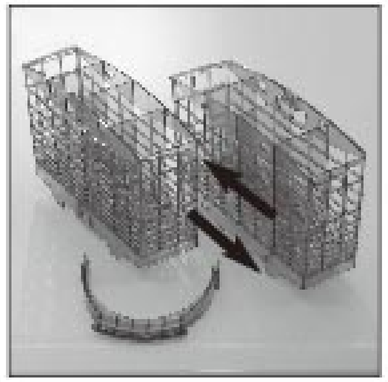
圖B-4

不適用於洗碗機的餐具

鋁鍋、木製、骨製或一般膠黏把手的餐具以及電子鍋內鍋，或無法耐65˚C熱水之塑膠及銅、錫、銀製品，皆不適用於洗碗機。易破損、帶有釉面花飾之餐具或某些水晶玻璃製品，亦不適用於洗碗機。

7 水質軟化裝置

水質軟化裝置

洗碗機需要用軟水，也就是礦物質含量低的水，以保護機器與達到最佳的洗淨效果。水硬度一般是以CaCo3碳酸鈣的含量來計算，單位為ppm。0-70ppm為軟水，71-150ppm一般硬度，151-300ppm為硬水，300ppm以上為非常硬水。如欲知道當地確實水質狀況，請向當地水廠咨詢。

台北縣市	五股、泰山	龍潭	新竹、苗栗	竹東	中部地區
平均在 70ppm以下	平均在 150-250ppm	平均在 90ppm左右	平均在 180-200ppm	平均在 110-160ppm	平均在 180ppm以上
雲林、嘉義 (阿里山除外)	台南	高屏地區	宜蘭	花蓮	台東
平均在 150-350ppm	平均在 300ppm左右	平均在 150-300ppm	平均在 150ppm以下	平均在 100ppm左右	平均在 150-250ppm

※以上數據是指各區之自來水用水。

※以上為參考值，數值有可能因環境及現場狀況需做調整。

軟化鹽數值調節

※將軟化鹽蓋旋轉開，鹽槽口有 "↓" 圖樣

可將箭頭指向 "-" 或 "+" 來調節軟化鹽使用量。(如圖)

※軟水地區可以不需添加軟化鹽

一般硬度水質區將箭頭指向 "-" 位置

硬水水質區，將箭頭指向 "-" 與 "+" 中間位置

非常硬水質區，將箭頭指向 "+" 位

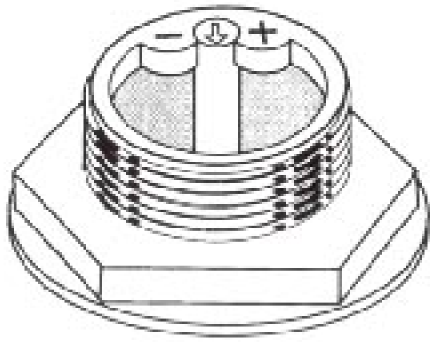

8 軟化鹽填裝

(軟化鹽槽位於洗碗機底部，只要將碗籃拉出即可看見。)

- 將軟化鹽槽盒蓋旋轉開，再利用機內所附漏斗慢慢將鹽倒入鹽槽，直至裝滿為止，約2公斤(如圖)，請勿倒入食用鹽。
- 裝入軟化鹽時鹽槽內水會溢出，裝完軟化鹽後，將鹽槽口周圍殘餘的鹽清理掉再將蓋子關緊。

- 此時軟化鹽指示燈會亮起，等到機器內達到足夠的鹽濃度才會熄滅。當控制面板上之軟化鹽指示燈亮起時，便需再加入軟化鹽。
- 無軟化鹽指示燈機型請以軟化鹽槽圓蓋上之綠色標示來辨視何時填加軟化鹽。當綠色標示不見時即需填加軟化鹽。

※請絕對不要將洗碗粉或清潔劑倒入鹽槽，否則將會損壞軟化水系統，此不在保固範圍之內。

※第一次使用前如鹽槽內未充滿水請先加入約1公升的水。

9 洗碗精添加

1. 請您依餐具油膩程度添加適量洗碗精，使用過量洗碗精並不會增加洗淨力，還會造成環境污染。
2. 洗碗機所使用之洗碗精為低泡沫去污力強之專用洗劑，您可向本公司之專櫃購買或市面上有標示"洗碗機專用"之洗碗粉或洗碗精。
3. 打開盒蓋：壓下盒蓋卡榫(B)即可打開洗碗粉填充盒。關上盒蓋：壓下填充盒蓋，直至聽到"喀"一聲。
4. 建議使用量請參閱 "洗程程式一覽表" 。

A 填充盒蓋

B 盒蓋卡榫

C 預洗洗碗精填充盒

D 主洗洗碗精填充盒

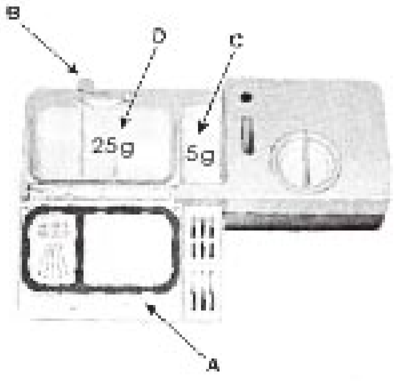

10 光潔劑填充與調節

光潔劑填充

使用光潔劑可消除玻璃杯和碗盤的水漬痕跡，
並增加烘乾效果，以達明亮效果。

- 以逆時鐘方向旋轉打開光潔劑填充盒蓋(圖A)。
- 將光潔劑倒入，一直到視窗顯示器變暗為止(圖B)。
- 以順時鐘方向再將填裝盒的蓋子關上。
- 當光潔劑顯示視窗變亮時，或控制面板上光潔劑指示燈亮起時，則需再添加(圖B)。

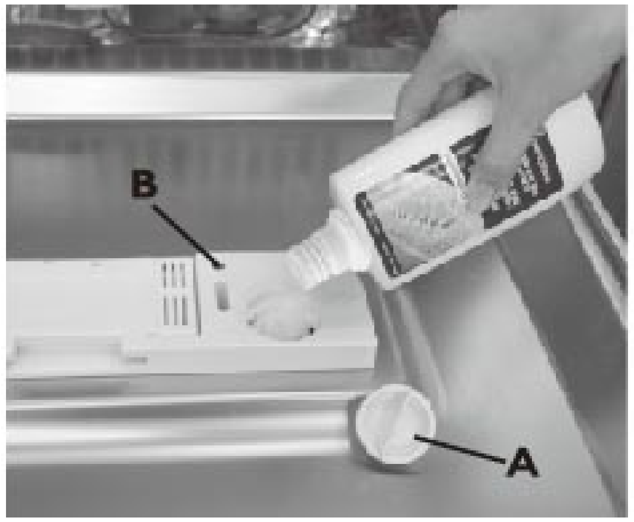

光潔劑填充與調節

- 逆時鐘方向旋轉打開光潔劑填充盒蓋
- 順時鐘方向旋轉關上光潔劑填充盒蓋機器

於出廠前設定數值在4位置，只有水漬殘留
於器皿表面時須加以調整。
如發現有白紋時請往"-"方向調
如發現有水漬時請往"+"方向調

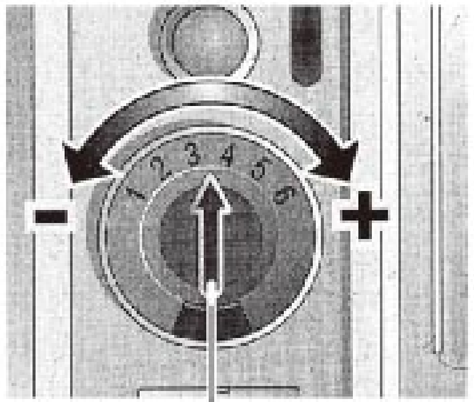

光潔劑數值調節器

11 濾網清洗

- 每次洗淨程式結束後請檢查濾網是否留有食物殘渣，並將濾網取出，清潔乾淨再裝上。
- 取出：握住圖C部份可將濾網提起，並置於水龍頭下沖洗片狀濾網與柱形濾網A與B。
- 裝上：先裝回柱形濾網B，再將濾網組A裝回機器。

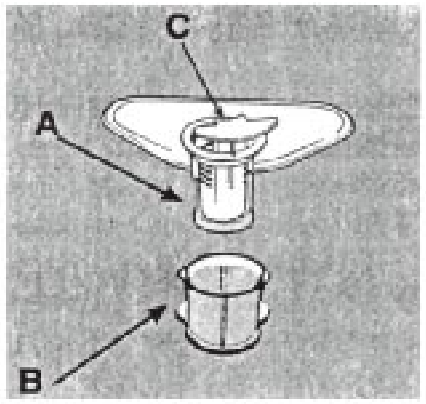

12 調整碗籃高度

※因型號不同配備有所不同

- 上層碗籃可以調整高度來增加擺放餐具的方便性。

  方法：打開止滑套(1)後把整個碗籃拉出來(2)，將上或下滑輪放入軌道，最後將碗籃推入(3)並將止滑套套上(4)。(如圖一)

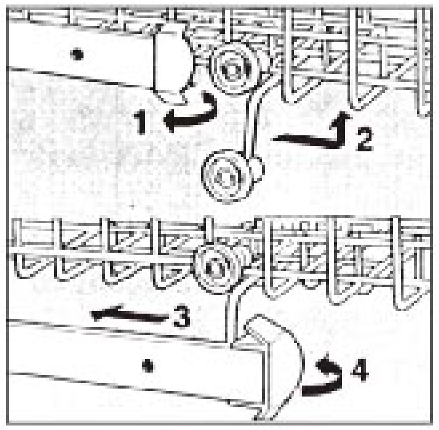

圖一

- 將上層碗籃兩側之手把向上提起，即可調整其高度。(如圖二)

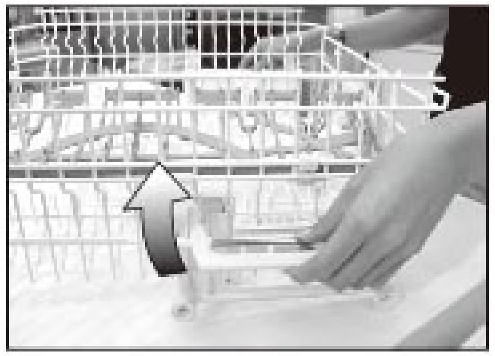

圖二

13 故障排除

1 洸碗機無法啓動

- 樓房保險裝置有問題。
- 洗碗機電線插頭未插好。
- 水龍頭未開啓。
- 進水管處的濾塞被堵住。
- 洗碗機門未關好。

2 洗碗精盒蓋關不緊

- 洗碗精裝太滿。
- 洗碗精盒蓋被殘留黏性洗碗精擋住。

3 洗淨程序完成後指示燈未熄滅

- 電源開關未關閉。

4 觸摸機器有微微觸電

- 機器未裝地線。
- 地線沒接好。

5 洗碗完成後，仍有殘留食物黏在部份餐具上

- 餐具未排列好或擋住沖水棒的旋轉。
- 碗盤架裝載太滿或餐具互相靠上。
- 沖水棒的噴水口阻塞，必要時加以清潔。
- 過濾網阻塞，必要時加以清洗。
- 裝入洗碗精量不夠。

6 餐具上留有白色斑點

- 光潔劑太少，請將光潔劑數值調大。
- 水質硬度高，請添加軟化鹽。
- 裝入洗碗精量不夠。

7 餐具烘不乾

- 光潔劑太少。
- 所選的洗淨程式沒有烘乾階段。
- 洗程尚未完全結束，即取出餐具。

8 玻璃器具上有白紋

- 光潔劑太多，請將光潔劑數值調小。

9 洗碗機內積水

- 濾網被阻塞。
- 排水管堵塞。
- 洗程尚未完全結束。

※實際規格，配備以進口實物為準。